1

EM57

4.1

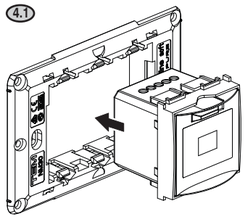

4.2

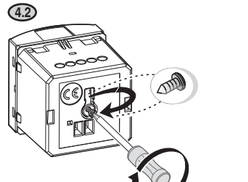

4.3

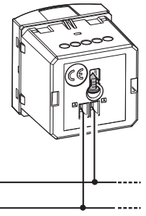

EM57

TEM

www.tem.si

TEM Čatež d.o.o.
Čatež 13
SI-8212 Velika Loka
T +386 (0)7 348 99 00
tem@tem.si

65 648

N
230V~
L

SLV

1. TEHNIČNE ZNAČILNOSTI SAMODEJNE ZASILNE LED-SVETILKE

Visoko učinkovita LED-svetilka ima dvojno funkcijo dodatne zasilne svetilke (v primeru izpada električne energije v omrežju 230 V ~) in odstranljive ročne svetilke, ki se uporablja za svetilnost različnih krajev, kjer je nameščena. Drsno stikalo na sprednji strani svetilke je namenjeno za vklop in izklop svetilke. Dve rdeči in zeleni LED-diodi vam omogočata, da preverite stanje svetilke, ko je napajana z 230 V ~. V primeru izpada ali pri uporabi kot ročna svetilka se svetilka vklopi (stikalo je v položaju I = VKLOP) in zagotavlja svetilnost približno 2 uri. Svetilka je opremljena z zamenljivo baterijo za ponovno polnjenje. Svetilka ustreza italijanskemu standardu CEI 64-8, ki predvideva izpadnjo v vsak dom. Če je uporabljen priročen vijak, ta preprečuje odstranitev svetilke iz ohišja (funkcija zaščite proti kraji), zaradi česar je primerna tudi za javna področja.

2. TEHNIČNI PODATKI

- Napajalna napetost: 230 V~ ±15 % 50 Hz
- Vir svetlobe (beba barva): 1 LED 0,5W 20 lumnov
- Poraba moči: 15 mA 3,5 VA
- Zaščita: IP 30
- Razred zaščite: II
- Presek vodnikov na sponkah: 0,5 do 1,5 mm²
- Stopnja onesnaženja: običajna
- Zamenljiva baterija za ponovno polnjenje: Ni-MH 3,6 V 140 mAh
- Čas polnjenja baterije: najvec 36 ur
- Avtonomnost svetilke (ali pri izpadu): približno 2 uri
- Delovna temperatura: 0 °C do +40 °C
- Temperatura skladiščenja: –10 °C do +60 °C
- Skladnost z: EN60598-1, EN60598-2-2, EN62471EN55015:2006, EN61547

3. OPOZORILA ZA NAMESTITEV

Pomembno: namestitev in priključitev svetilke na napajanje sme opraviti le strokovno usposobljeno osebje v skladu z obstoječimi tehničnimi predpisi in veljavno zakonodajo.
- Svetilka je primerna za namestitev v notranjih prostorih.
- Ta svetilka se sme uporabljati le v varnem, za kateregа je bila izdelana. Vsaka druga uporaba se šteje kot nepravilna in nevarna.
- Otroke je treba nadzorovati, da se ne bodo igrali s svetilko.
- Poleg tega lahko ima svetlobni žarek na majhni razdalji za oči zaslepljujoče učinke.
- Baterijo sme zamenjati le usposobljena oseba z originalnimi nadomestnimi deli, ki jih dobavi proizvajalec svetilke. Baterijo hranite zunaj dosega otrok.
- Redno preverite pravilnost delovanja svetilke, tako da izključite omrežno napetost in svetilko vklopite in izklopite. Nato odstranite svetilko in jo znova vklopite in izklopite.

Svetujemo vam, da natančno preberete ta navodila za namestitev in uporabo in jih hranite pri roki kot priročnik. Proizvajalec si pridržuje pravico do izvedbe vseh potrebnih tehničnih in konstrukcijskih sprememb brez predhodnega obvestila.

4. NAVODILA ZA NAMESTITEV

- 4.1 - Primerno za modulame okvirje/nosilce.
- 4.2 - Funkcija proti kraji za namestitev v javnih območjih.
- 4.3 - Električna priključitev (Pomembno: pred elektronsko povezavo izključite napajanje 230 V~)

5. POGLED OD SPREDAJ

- 1: Visoko učinkovita LED-svetilka
- 2: Zelena LED-dioda
- 3: Rdeča LED-dioda
- 4: Drsno stikalo I/0 (v položaju levo=I (VKLOP) v položaju desno=0 (IZKLOP))

6. NAČIN DELOVANJA

- Drsno stikalo v položaju I (svetilka je vklopljena) – sveti zelena LED: polnjenje baterije in v primeru izklopa se vklopi zasilna osvetlitev.
- Pri uporabi kot ročna svetilka stikalo v položaju I vklopi svetilko, v položaju 0 pa jo izklopi.
- Notranja zamenljiva baterija zagotavlja vec kot 2 uri avtonomije osvetlitve.
- Prvo polnjenje baterije traja približno 36 ur.
- Drsno stikalo v položaju 0 (svetilka je izklopljena) – sveti rdeča LED: polnjenje baterije in v primeru izklopa se zasilna osvetlitev ne vklopi.

7. ODSTRANEVANJE NA KONCU ŽIVLJENSKE DOBE

Ta simbol na izdelku ali embalaži označuje, da se ta izdelek ne sme odlagati med gospodinjske odpadke. Namesto tega ga je treba oddati na ustreznem zbirnem mestu za recikliranje električne in elektronske opreme, na primer:
- prodajna mesta, če kupite nov in podoben izdelek;
- lokalna zbirna mesta (center za zbiranje odpadkov, lokalni center za recikliranje itd.).

S pravilnim odstranjevanjem tega izdelka boste pripomogli k preprečevanju morebitnih negativnih posledic za okolje in zdravje ljudi, ki bi jih sicer lahko imelo neustreznо odstranjevanje tega izdelka. Recikliranje materialov pripomore k ohranjanju naravnih virov. Za podrobnejše informacije o recikliranju tega izdelka se obrnite na lokalno mestno upravo, lokalno službo za odvoz odpadkov ali na trgovca, pri katerem ste izdelek kupili.

Odgovore na pogosta vprašanja najdete na http://www.tem.si.

5

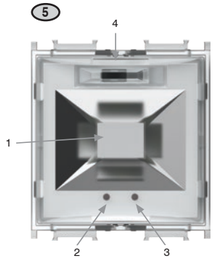

7

6

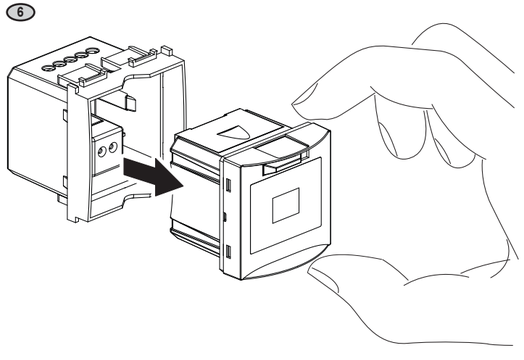

ENG

1. TECHNICAL CHARACTERISTICS OF AUTOMATIC EMERGENCY LED LAMP

The high-efficiency LED light carries out the dual function of auxiliary emergency lamp (in case of a power failure with the 230V~ mains) and extractable torch, used to light different places where it is installed. The slide switch on the front panel of the light is used to turn it on and off. Two red and green LED signals let you check the condition of the light while it is powered at 230V~. In there is a blackout or if used as torch, (with the switch placed at I=on) the light switches on, guaranteeing lighting for approximately 2 hours. The light is equipped with a rechargeable and replaceable battery. The light complies with Italian standard CEI 64-8, which foresees its installation in every home. A supplied screw, if used, prevents the lamp from being removed from its housing (anti-theft function), making it suitable for service installations also.

2. TECHNICAL DATA

- Power Requirement: 230V~ ± 15% 50 Hz
- Light source (white color): 1 LED 0,5W 20 lumen
- Power consumption: 15 mA 3,5 VA
- Protection Degree: IP 30
- Protection Class: II
- Wire section at terminals: 0,5 - 1,5 mm²
- Pollution rating: normal
- Rechargeable and replaceable battery: Ni-MH 3,6V - 140 mAh
- Time for battery charge: max 36 h
- Torch autonomy (or in case of black-out): approx. 2 h
- Operating Temperature: 0°C ÷ +40°C
- Storing temperature: -10°C ÷ +60°C
- In accordance: EN60598-1, EN60598-2-2, EN62471EN55015:2006, EN61547

3. WARNINGS REGARDING INSTALLATION

Important: installing and connecting the devices to the power supply should only be performed by technically qualified personnel in accordance with existing technical provisions and applicable legislation.
- Device suitable for indoor installation
- This appliance must be intended only for the use for which it was built. Any other use must be considered improper and dangerous.
- Children should be supervised to ensure that they do not play with the device.
- Furthermore the light beam in the eyes at a close distance could cause dazzling effects
- The battery must be replaced by qualified personnel using original spare part supplied by the equipment manufacturer. Keep the battery out of the reach of children.
- Periodically check that the light operates properly by disconnecting the mains voltage and switching it on and off; then extract the torch and switch it on and off again.

We advise you to carefully read these installation and operation instructions and keep them at hand as a manual. The manufacturer reserves the right to implement all required technical and structural changes without the requirement for giving advanced notice.

4. INSTALLATION INSTRUCTIONS

- 4.1 - Suitable for modular frames/supports.
- 4.2 - Anti-theft function dor installation in public areas.
- 4.3 - Electric connection (Important: make sure the 230V~ power is disconnected before making the electric connection)

5. FRONT VIEW

- 1: high-efficiency LED light
- 2: Green Led
- 3: Red Led
- 4: I/0 slide switch(moved to left =I(ON), moved to right=0(OFF))

6. OPERATION MODES

- Slide switch in position I (device operating) - green LED on: battery charging and in case of blackout the safety lighting activates.
- In torch mode switch in position I switches the light on and in position 0 switches it off.
- The internal replaceable battery guarantees more than 2 hours of lighting autonomy.
- The battery needs approximately 36 hours to recharge the first time.
- Slide switch in position 0 (device inhibited) - red LED on: battery charging and in case of blackout the light remains off.

7. DISPOSAL AT THE END OF SERVICE LIFE

This symbol on the product or its packaging to indicates that this product shall not be treated as household waste. Instead, it shall be handed over to the applicable collection point for the recycling of electrical and electronic equipment, such as for example:
- sales points, in case you buy a new and similar product;
- local collection points (waste collection centre, local recycling center, etc...).

By ensuring this product is disposed of correctly, you will help prevent potential negative consequence for the environment and human health, which could otherwise be caused by inappropriate waste handing of this product. The recycling of materials will help to conserve natural resources. For more detailed information about recycling of this product, please contact your local city office, your house hold waste disposal service or the shop where you purchased the product.

Odgovore na pogosta vprašanja najdete na http://www.tem.si.

HRV

1. TEHNIČKE KARAKTERISTIKE AUTOMATSKOG LED SVJETLA ZA HITNE SLUČAJEVE

Izvrstno učinkovito LED svjetlo ima dvostruku ulogu: kao pomoćno svjetlo za hitne slučajeve (u slučaju nestanka struje iz mreže napona od 230 V~) i kao prijenosna svjetiljka koja se koristi za raspjetu različitih mjesta gdje je montirana. Klizni prekidač na prednjoj ploči svjetla koristi se za uključivanje i isključivanje. Dva crvena i zelena LED signala omogućavaju Vam da provjerite stanje svjetla dok je napajano pod naponom od 230 V~. Ako je došlo do zamračenja ili ako se koristi kao ručna svjetiljka, (s prekidačem postavljenim na I = uključeno) svjetlo se uključuje, garantujući vam osvetljenje tokom približno 2 sata. Svetlo je opremljeno punjivom i zamjenjivom baterijom. Svjetlo je u skladu sa talijanskim standardom CEI 64-8 koji odobrava njegovu ugradnju u svaki dom. Isporučen vijak, ako su korišteni, sprječava uklanjanje svjetla iz kućišta (funkcija protiv krađe), što ga čini prikladnim i za servisne instalacije.

2. TEHNIČKI PODATCI

- Zahtjev za energijom: 230 V~ ±15 % 50 Hz
- Izvor svjetlosti (bijela boja): 1 LED 0,5 W 20 lumena
- Potrošnja energije: 15 mA 3,5 VA
- Stupanj zaštite: IP 30
- Klasa zaštite: II
- Presjek žice na krajevima: 0,5.....1,5 mm²
- Procjena zagađenja: normalno
- Punjiva i zamjenjiva baterija: Ni-MH 3,6 V - 140 mAh
- Vrijeme punjenja baterije: maks. 36 h
- Autonomija svjetiljke (ili u slučaju nestanka struje): otprilike 2 h
- Radna temperatura: 0°C ÷ +40 °C
- Temperatura pohrane: -10 °C ÷ +60 °C
- U skladu s: EN60598-1, EN60598-2-2, EN62471EN55015:2006, EN61547

3. UPOZORENJA VEZANO UZ MONTAŽU

Važno: Ugradnju i povezivanje uređaja na strujnu napajanje trebalo bi obaviti isključivo tehnički kvalificirano osoblje u skladu s postojećim tehničkim propisima i primjenjivim zakonima.
- Uređaj prikladan za unutarnju ugradnju.
- Aparat mora biti namijenjen isključivo uporabi za koju je razvijen. Bilo koja druga uporaba mora se smatrati neodgovarajućom i opasnom.
- Djecu bi trebalo nadzirati kako se ne bi igrala uređajem.
- Nadalje, zraka svjetla u očima izbliza mogla bi imati zaslepljujući učinak.
- Baterju treba zamijeniti kvalifikovano lice uz korišćenje originalnih rezervnih dijelova koje isporučuje proizvođač opreme; držite baterju dalje od dohvata djece.
- Povremeno provjerite funkcioniira li svjetlo ispravno radi tako što ćete isključiti napajanje i uključiti i isključiti svetlo; potom izvadite ručnu svjetiljku i ponovno je uključite i isključite.

Savjetujemo Vam da pažljivo pročitate ove upute za ugradnju i držite ih pri ruci kao priručnik. Proizvođač zadržava pravo na sve ručne tehničke i strukturalne promjene bez prethodne obavijesti.

4. UPUTE ZA UGRADNJU

- 4.1 - Prikladno za modularne okvire/nosače.
- 4.2 - Funkcija za zaštitu od krađe za ugradnju na javnim područjima.
- 4.3 - Električna veza (Važno: Provjerite da je 230 V napajanje odspojeno prije priključivanja struje)

5. PREDNJI PRIKAZ

- 1: LED svjetlo visoke učinkovitosti
- 2: Zeleno LED svjetlo
- 3: Crveno LED svjetlo
- 4: I/0 klizni prekidač (pomaknut uljevo =I (uključeno) pomaknut udesno = 0 (isključeno))

6. NAČINI RADA

- Klizni prekidač u položaju I (uređaj radi) – svijetli zeleno LED svjetlo: punjenje baterije i u slučaju zamračenja aktivira se sigurnosna rasvjeta.
- U načinu rada ručne svjetiljke u položaju I uključuje svjetlo, a u položaju 0 isključuje.
- Unutarnja zamjenjiva baterija jamči više od 2 sata autonomije svjetiljke.
- Prvi je put baterij potrebno 36 sati da se napuni.
- Klizni prekidač u položaju 0 (uređaj isključen) – svijetli crveno LED svjetlo: punjenje baterije, a u slučaju zamračenja sigurnosna rasvjeta ostaje isključena.

7. ODLAGANJE NA KRAJU VIJEKA TRAJANJA

Simbol na proizvodu ili ambalaži označava da se s proizvodom ne smije postupati kao s kućnim otpadom. Umjesto toga, bit će predan na odgovarajućemu mjestu za prikupljanje radi recikliranja električne i elektroničke opreme, poput, na primjer:
- prodajnih mjesta, u slučaju da želite kupiti nov i sličan proizvod
- lokalnih mjesta za prikupljanje (centar za prikupljanje otpada, lokalni centar za recikliranje itd...).

Osiguravanjem pravilnog odlaganja proizvoda spriječit ćete potencijalne negativne posljedice za okoliš i ljudsko zdravlje, a koje bi inače mogle biti izazvane nepriklladnim odlaganjem ovog proizvoda. Recikliranje materijala pomoći će sačuvati prirodne resurse. Za više detaljnih informacija o recikliranju ovog proizvoda, kontaktirajte svoj lokalni gradski ured, Vašeg pružatelja komunalnih usluga ili trgovinu gdje ste kupili proizvod.

Odgovore na česta pitanja možete pronači na http://www.tem.si.

SRP

1. TEHNIČKE KARAKTERISTIKE AUTOMATSKOG LED SVETLA ZA SLUČAJ NUŽDE

Veoma efikasno LED svetlo ima dvojaku funkciju: služi kao pomoćno svetlo u slučaju nužde (u slučaju prekida napajanja sa mreže od 230V~) i kao izvlačna lampa, koja se koristi za osvetljavanje različitih mesta na mestu montaže. Klizni prekidač na prednjem panelu koristi se za uključivanje i isključivanje svetla. Dva crvena i zelena LED signala omogućavaju vam da proverite stanje svetla dok je priključno napajanje sa mreže od 230 V~. Ukoliko dođe do prekida u napajanju ili ako se koristi kao lampa, (kada je prekidač postavljen u položaj I=on (uključeno)) svetlo se uključuje, garantujući vam osvetljenje tokom približno 2 sata. Svetlo je opremljeno punjivom i zamenjivom baterijom. Svetiljka je u skladu sa italijanskim standardom CEI 64-8, koji predviđa njenu montažu u svakom domu. Priloženi vijak, ako su korišćeni, sprečavaju uklanjanje svetlja iz kućišta (funkcija protiv krađe), što je takođe čini lakšom za servisiranje.

2. TEHNIČKI PODATCI

- Napajanje: 230 V~ ±15 % 50 Hz
- Izvor svetlosti (bele boje): 1 LED 0,5 W 20 lumena
- Potrošnja: 15 mA 3,5 VA
- Stepen zaštite: IP 30
- Klasa zaštite: II
- Presek provodnika na terminalima: 0,5.....1,5 mm²
- Klasa zagađivača: normalna
- Punjiva i zamjenjiva baterija: Ni-MH 3,6V – 140 mAh
- Vreme potrebno za punjenje baterije: maks. 36 h
- Autonomija lampe (ili u slučaju prekida napajanja): oko 2 h
- Radna temperatura: 0°C ÷ +40°C
- Temperatura skladištenja: -10°C ÷ +60°C
- U skladu sa: EN60598-1, EN60598-2-2, EN62471EN55015:2006, EN61547

3. UPOZORENJA U POGLEDU MONTAŽE

Važno: montaži i povezivanju uređaja na napajanje treba da vrši isključivo tehnički kvalifikovano osoblje u skladu sa postojećim tehničkim odredbama i važećim zakonima.
- Prikladno za montažu u zatvorenom prostoru
- Ovaj uređaj treba da se koristi isključivo za namene za koje je predviđen. Svako drugo korišćenje mora se smatrati neodgovarajućim i opasnim.
- Deca moraju da budu pod nadzorom kako bi se obezbedilo da se ne igraju uređajem.
- Osim toga, svetlosni zrak usmeren u oči sa male udaljenosti može da dovede do zaslepljenosti
- Baterija mora da zameni kvalifikovano lice uz korišćenje originalnih rezervnih delova koje isporučuje proizvođač opreme; držite bateriju dalje od dohvata dece.
- Periodično proverite da li svetlo ispravno radi tako što ćete isključiti napajanje i uključiti i isključiti svetlo; potom izvadite lampu i ponovo je uključite i isključite.

Preporučujemo vam da pažljivo pročitate ovo uputstvo za montažu i upotrebu i da ga držite pri ruci za buju upotrebu. Proizvođač zadržava pravo da primeni sve potrebne tehničke i konstrukcijske promene bez prethodne najave.

4. UPUTSTVO ZA MONTAŽU

- 4.1 - Prikladno za modularne ramove/nosače.
- 4.2 - Funkcija protiv krađe za montažu u javnim prostorima.
- 4.3 - Električno povezivanje (Važno: pobrinite se da je napajanje od 230 V isključeno pre električnog povezivanja.)

5. POGLED SPREDA

- 1: veoma efikasno LED svetlo
- 2: Zeleni LED
- 3: Crveni LED
- 4: I/0 klizni prekidač (pomeren ulevo =I(ON) pomeren udesno =0(OFF))

6. REŽIMI RADA

- Klizni prekidač u položaju I (uređaj u funkciji) – zeleni LED uključen: baterija se puni i u slučaju prekida napajanja uključuje se sigurnosna rasveta.
- U režimu lampe, prekidač u položaju I uključuje svetlo, a u položaju 0 ga isključuje.
- Interna zamenjiva baterija garantuje više od 2 sata autonomije rasvete.
- Baterije je potrebno oko 36 sati da se napuni tokom prvog punjenja.
- Klizni prekidač u položaju 0 (uređaj nije u funkciji) – crveni LED uključen: baterija se puni i u slučaju prekida napajanja svetlo ostaje isključeno.

7. ODLAGANJE NA KRAJU RADNOG VEKA PROIZVODA

Ovaj simbol na proizvodu ili njegovoj ambalaži označava da se ovaj proizvod ne odlaže kao otpad iz domaćinstva. Umesto toga, treba da se preda na odgovarajuće mesto za preuzimanje elektronskog i električnog otpada namenjenog reciklaži, kao što su na primer:
- mesto prodaje, u slučaju da ste kupili nov i sličan proizvod;
- lokalno mesto za preuzimanje otpada (centar za preuzimanje otpada, lokalni reciklažni centar itd.).

Obezbeđivanjem ispravnog odlaganja ovog proizvoda pomažete u sprečavanju potencijalnih negativnih posledica po životnu sredinu i zdravlje ljudi, koje bi u suprotnom bile izazvane neodgovarajućim odlaganjem ovog proizvoda. Reciklaža materijala pomaže u očuvanju prirodnih resursa. Za više informacija o reciklaži ovog proizvoda obratite se vašoj lokalnoj službi, službi za odlaganje otpada iz domaćinstava ili prodavnici u kojoj ste kupili proizvod.

Odgovore na česta pitanja možete naći na http://www.tem.si.

MKD

1. ТЕХНИЧКИ КАРАКТЕРИСТИКИ НА АВТОМАТСКА ЛЕД-ЛАМБА ЗА ИТНИ СЛУЧАИ

Високефикасната ЛЕД-светилка има двојна функција на помошна ламба за итни случаи (во случај на немање струја од напојување од 230V~) и фаќел на извлекување, кој се користи за осветлување на различни места каде што е инсталирана. Лизгачкиот прекинувач на предната страна на светилката се користи за нејзино вклучување и исклучување. Две ЛЕД-светилки, црвена и зелена, ви овозможуваат да ја проверите светилката додека се напојува на 230V~. Ако нема струја или ако се користи како фаќел, (при што прекинувачот е поставен на I=on(вклучено)), светилката се вклучува, гарантирајќи осветлување за околу 2 часа. Светилката е опремена со батерија што може да се полни и заменува. Светилката е усогласена со италијанскиот стандард CEI 64-8, со кој се предвидува нејзино инсталирање во секој дом. Испорачаната завртка, ако се употреби, спречува ламбата да се извади од нејзиното куќиште (функција против кражба), со што ја прави погодна и за сервисни инсталации.

2. ТЕХНИЧКИ ПОДАТОЦИ

- Енергетски барања: 230V~ ±15% 50 Hz
- Извор на светлина (бела боја): 1 LED 0,5W 20 lumen
- Потрошувачка на енергија: 15 mA 3,5 VA
- Степен на заштита: IP 30
- Класа заштита: II
- Presek vodnika na terminalima: 0,5.....1,5 mm²
- Класа на загадување: нормално
- Батерија што може да се полни и заменува: NiMH 3,6V - 140 mAh
- Време за полнење на батеријата: макс. 36 часа
- Самостојно функционирање на фаќелот (или во случај на снемување струја): околу 2 часа
- Работна температура: 0°C ÷ +40°C
- Температура на чување: -10°C ÷ +60°C
- Во согласност со: EN60598-1, EN60598-2-2, EN62471EN55015:2006, EN61547

3. ПРЕДУПРЕДУВАЊЕ ВО ПОГЛЕД НА МОНТАЖАТА

Важно: монтажата и поврзувањето на уредот со електрично напојување треба да ги врши исклучиво технички квалификуван персонал, во согласност со постојните технички одредби и важечките закони.
- Уредот е соодветен за внатрешна монтажа
- Овој уред мора да се користи исклучиво за наменката за која е произведен. Секоја друга употреба може да се смета за неисправна и опасна.
- Децата треба да бидат под надзор за да се обезбеди да не играат со уредот.
- Освен тоа, светлосниот зрак во очите од близок може да предизвика заслепувачки ефекти.
- Батеријата треба да ја менува квалификувано лице со користење оригинални резервни делови кои ги испорачува производителот на опремата; чувајте ја батеријата подалеку од дофатот на деца.
- Повременo проверете дали светилката работи исправно така што ќе ја исклучите од напојувањето и ќе ја вклучите и исклучите; потоа извлечете го фаќелот и вклучете и исклучете повторно.

Ве советуваме внимателно да го прочитате ова упатство за монтажа и работа и да го имате при рака како прирачник. Производителот го задржува правото да ги имплементира сите потребни технички и структурни измени без да достави известување однапред.

4. УПАТСТВО ЗА МОНТАЖА

- 4.1 - Соодветно за модуларни рамки/носачи.
- 4.2 - Функција против кражба за монтажа на јавни места.
- 4.3 - Електрично поврзување (Важно: бидете сигурни дека напојувањето од 230V е исклучено пред да извршите електрично поврзување.)

5. ПОГЛЕД ОДНАПРЕД

- 1: високоефикасна ЛЕД-светилка
- 2: Зелена ЛЕД-светилка
- 3: Црвена ЛЕД-светилка
- 4: Лизгачки прекинувач I/0 (поместен во лево = I (ON/ВКЛУЧЕНО) поместен во десно = 0 (ИСКЛУЧЕНО))

6. РЕЖИМИ НА РАБОТА

- Поставете го прекинувачот во позиција I (уредот работи) - вклучена зелена ЛЕД-светилка: батеријата се полни и во случај на немање струја се активира безбедносна светилка.
- Во режимот на фаќел прекинувачот во позиција I ја вклучува светилката, додека во позиција 0 ја исклучува.
- Внатрешна заменлива батерија гарантира повеќе од 2 часа автономно осветлување.
- На батеријата и треба околу 36 часа за прво полнење.
- Поставете го прекинувачот во позиција 0 (уредот не работи) - вклучена црвена ЛЕД-светилка: батеријата се полни и во случај на немање струја светилката останува исклучена.

7. ОТСТРАНУВАЊЕ НА ЗАВРШУВАЊЕТО НА РАБОТНИОТ ВЕК

Овој симбол на производот или на неговата амбалажа укажува дека овој производ не треба да се третира како домашен отпад. Имено, тој треба да се однесе до соодветното собирно место за рециклирање електрична и електронска опрема, како што се, на пример:
- продажни места, во случај да купувате нов и сличен производ;
- локални собирни места (центар за собирање отпад, локален центар за рециклирање итн.)

Со правилно отстранување на овој производ, ќе помогнете да се спречат потенцијалните негативни последици по животната средина и здравјето на луѓето, што инаку може да се предизвикаат со несоодветно ракување со отпад од овој производ. Рециклирањето на материјалите ќе помогне за зачувување на природните ресурси. За подетални информации за рециклирање на овој производ, контактирајте ја вашата локална градска канцеларија, вашата служба за отстранување отпад од домаќинства или продавницата каде што сте го купиле производот.

Одговорите на најчесто поставуваните прашања можете да ги најдете на http://www.tem.si.

IT

1. CARATTERISTICHE TECNICHE DELLA LAMPADA AUTOMATICA A LED DI EMERGENZA

La luce a LED ad alta efficienza svolge la doppia funzione di lampada ausiliaria di emergenza (in caso di mancanza di corrente su rete a 230 V~) e di torcia estraibile, utilizzata per illuminare i diversi luoghi in cui è installata. L'interruttore a scorrimento sul pannello frontale della lampada viene utilizzato per accenderla e spegnerla. Due LED rossi e verdi consentono di verificare lo stato della luce mentre è alimentata a 230 V~. Utile in caso di blackout o se usata come una torcia. (con l'interruttore posizionato su I = acceso) la luce si accende, garantendo una luce per circa 2 ore. La luce è dotata di una batteria ricaricabile e sostituibile. La lampada è conforme alla norma italiana CEI 64-8, che ne prevede l'installazione in ogni casa. Una vite in dotazione, se utilizzata, impedisce alla lampada di essere rimossa dal suo alloggiamento (funzione antifurto), rendendola adatta anche per installazioni di servizio.

2. DATI TECNICI

- Potenza richiesta: 230 V~ ±15% 50 Hz
- Sorgente luminosa (colore bianco): 1 LED 0,5 W 20 lumen
- Consumo energetico: 15 mA 3,5 VA
- Grado di protezione: IP 30
- Classe di protezione: II
- Sezione dei conduttori ai morsetti: 0,5.....1,5 mm²
- Grado di inquinamento: normale
- Batteria ricaricabile e sostituibile: NiMH 3,6 V - 140 mAh
- Tempo di carica della batteria: max 36 h
- Autonomia della torcia (o in caso di black-out): circa 2 ore
- Temperatura di funzionamento 0 °C ÷ +40 °C
- Temperatura di conservazione: -10 °C ÷ +60 °C
- Conforme a: EN60598-1, EN60598-2-2, EN62471EN55015:2006, EN61547

3. AVVERTENZE PER L'INSTALLAZIONE

Importante: l'installazione e il collegamento dei dispositivi all'alimentazione elettrica deve essere eseguito solo da personale tecnico qualificato in conformità alle disposizioni tecniche esistenti e alla legislazione applicabile.
- Dispositivo adatto all'installazione interna
- Questo apparecchio deve essere destinato esclusivamente all'uso per il quale è stato costruito. Qualsiasi altro uso deve essere considerato improprio e pericoloso.
- I bambini devono essere sorvegliati per assicurarsi che non giochino con l'apparecchio.
- Inoltre il fascio di luce negli occhi a distanza ravvicinata potrebbe causare effetti abbaglianti.
- La batteria deve essere sostituita da personale qualificato utilizzando pezzi di ricambio originali forniti dal produttore dell'apparecchiatura; tenere la batteria fuori dalla portata dei bambini.
- Controllare periodicamente il corretto funzionamento della lampada scollegando la tensione di rete e accendendo e spegnendo l'apparecchio; quindi estrarre la torcia e riaccenderla e spegnerla.

Si consiglia di leggere attentamente queste istruzioni per l'installazione e l'uso e di tenerle a portata di mano come un manuale. Il produttore si riserva il diritto di apportare tutte le modifiche tecniche e strutturali necessarie senza obbligo di preavviso.

4. ISTRUZIONI DI INSTALLAZIONE

- 4.1 - Adatto per telai/sostegni modulari.
- 4.2 - Funzione antifurto per l'installazione a porta in aree pubbliche.
- 4.3 - Collegamento elettrico (Blmportante: assicurarsi che l'alimentazione a 230 V sia scollegata prima di effettuare il collegamento elettronico.)

5. VISTA FRONTALE

- 1: luce LED ad alta efficienza
- 2: LED verde
- 3: LED rosso
- 4: Interruttore a scorrimento I/0 (spostato a sinistra =I (ACCESO) spostato a destra =0 (SPENTO))

6. MODALITÀ DI FUNZIONAMENTO

- Far scorrere l'interruttore in posizione I (dispositivo in funzione) - LED verde acceso: carica della batteria e in caso di blackout si attiva l'illuminazione di sicurezza.
- In modalità torcia l'interruttore in posizione I accende la luce e in posizione 0 la spegne.
- La batteria interna sostituibile garantisce più di 2 ore di autonomia di illuminazione.
- Per la prima ricarica della batteria sono necessarie circa 36 ore.
- Interruttore in posizione 0 (dispositivo bloccato) - LED rosso acceso: carica batteria e in caso di blackout la luce rimane spenta.

7. SMALTIMENTO A FINE VITA UTILE

Questo simbolo sul prodotto o sulla sua confezione indica che il prodotto non può essere trattato come rifiuto domestico. Invece, deve essere consegnato al punto di raccolta competente per il riciclaggio di apparecchiature elettriche ed elettroniche, come per esempio:
- punti vendita, nel caso in cui si acquisti un prodotto nuovo e simile;
- punti di raccolta locali (centro di raccolta dei rifiuti, centro locale di riciclaggio, ecc.).

Assicurandosi che questo prodotto sia smaltito correttamente, si eviteranno potenziali conseguenze negative per l'ambiente e la salute umana, che potrebbero altrimenti essere causate da un'inadeguata gestione dei rifiuti di questo prodotto. Il riciclaggio dei materiali aiuterà a conservare le risorse naturali. Per informazioni più dettagliate sul riciclaggio di questo prodotto, si prega di contattare l'ufficio comunale, il servizio di smaltimento rifiuti della propria abitazione o il negozio dove è stato acquistato il prodotto.

Le risposte alle domande più frequenti si possono trovare su http://www.tem.si.

DEU

1. TECHNISCHE EIGENSCHAFTEN DER AUTOMATISCHEN NOT-LED-LEUCHTE

Die hocheffiziente LED Leuchte erfüllt die Doppelfunktion einer zusätzlichen Notleuchte (bei Stromausfall im 230V ~ Netz) und einer abnehmbaren Taschenlampe, mit der verschiedene Stellen beleuchtet werden, an denen sie installiert ist. Der Schiebeschalter an der Vorderseite der Leuchte dient zum Ein- und Ausschalten der Leuchte. Zwei rote und grüne Kontroll-LEDs ermöglichen die Überprüfung des Zustands der Leuchte bei der Versorgung mit 230 V ~. Bei einem Stromausfall oder bei Verwendung als Taschenlampe (Schalter in der Position I = EIN) schaltet sich die Leuchte ein und garantiert Beleuchtung für ca. 2 Stunden. Die Leuchte ist mit einer wiederaufladbaren und austauschbaren Batterie ausgestattet. Die Leuchte entspricht der italienischen Norm CEI 64-8, die den Einbau in jedes Heim vorsieht. Wenn die mitgelieferte Schraube verwendet wird, verhindert diese, dass die Lampe aus dem Gehäuse entfernt werden kann (Diebstahlschutzfunktion) und ist somit auch für öffentliche Bereiche geeignet.

2. TECHNISCHE DATEN

- Versorgungsspannung: 230V ~ ±15%; 50Hz
- Lichtquelle (weiße Farbe): 1 LED 0,5W 20 Lumen
- Leistungsaufnahme: 15mA 3,5VA
- Schutzstufe: IP 30
- Schutzklasse: II
- Kabelquerschnitt an den Klemmen: 0,5 bis 1,5 mm^2
- Verunreinigungsgrad: normal
- Wiederaufladbare und austauschbare Batterie: NiMH 3,6V 140 mAh
- Zeit für das Aufladen der Batterie: max. 36 Stunden
- Autonomie der Leuchte (oder bei Stromausfall): ca. 2 Stunden
- Betriebstemperatur: 0 °C bis +40 °C
- Lagertemperatur: -10 °C bis +60 °C
- Konform mit: EN60598-1, EN60598-2-2, EN62471EN55015:2006, EN61547

3. WARNHINWEISE ZUR INSTALLATION

Wichtig: die Installation und der Anschluss der Leuchte an die Stromversorgung darf nur von technisch qualifiziertem Personal gemäß den geltenden technischen Bestimmungen und geltenden Gesetzen durchgeführt werden:
- Die Leuchte ist für die Installation in Innenräumen geeignet
- Diese Leuchte darf nur für den Gebrauch verwendet werden, für den sie gebaut wurde. Jede andere Verwendung ist als bestimmungswidrig und gefährlich anzusehen.
- Kinder sollten beaufsichtigt werden, um sicherzustellen, dass sie nicht mit der Leuchte spielen.
- Darüber hinaus kann der Lichtstrahl in den Augen in geringer Entfernung Blendeffekte hervorrufen.
- Die Batterie darf nur von einer qualifizierten Person unter Verwendung des Originalersatzteils des Herstellers der Lampe ausgetauscht werden. Bewahren Sie die Batterie außerhalb der Reichweite von Kindern auf.
- Überprüfen Sie regelmäßig den ordnungsgemäßen Betrieb der Leuchte, indem Sie die Netzspannung trennen und die Leuchte ein- und ausschalten. Danach entnehmen Sie die Taschenlampe und schalten Sie sie wieder ein und aus.

Wir empfehlen Ihnen, diese Installations- und Bedienungsanleitung sorgfältig zu lesen und sie als Handbuch zur Hand zu bewahren. Der Hersteller behält sich das Recht vor, alle erforderlichen technischen und konstruktiven Änderungen ohne vorherige Ankündigung vorzunehmen.

4. INSTALLATIONSANLEITUNG

- A.1 - Geeignet für modulare Rahmen/Träger.
- A.2 - Diebstahlsicherung für die Installation in öffentlichen Bereichen.
- A.3 - Elektrischer Anschluss (Wichtig: stellen Sie sicher, dass die 230-Volt-Stromversorgung unterbrochen ist, bevor Sie die elektronische Verbindung herstellen)

5. VORDERANSICHT

- 1: hocheffiziente LED-Leuchte
- 2: grüne LED
- 3: rote LED
- 4: I/0 Schiebeschalter (in Stellung links = I (EIN) in Stellung rechts = 0 (AUS))

6. BETRIEBSARTEN

- Schiebeschalter in Stellung I (Leuchte eingeschaltet) - grüne LED leuchtet: die Batterie wird geladen und im Falle eines Stromausfalls wird die Notbeleuchtung aktiviert.
- Bei Verwendung als Taschenlampe schaltet der Schalter in Position I die Leuchte ein und in Position 0 die Leuchte aus.
- Die interne austauschbare Batterie garantiert mehr als 2 Stunden Beleuchtungsautonomie.
- Das erste Aufladen der Batterie dauert ca. 36 Stunden.
- Schiebeschalter in Stellung 0 (Leuchte ausgeschaltet) - rote LED leuchtet: die Batterie wird geladen und im Falle eines Stromausfalls wird die Notbeleuchtung nicht aktiviert.

7. ENTSORGUNG AM ENDE DER LEBENSDAUER

Dieses Symbol auf dem Produkt oder seiner Verpackung weist darauf hin, dass dieses Produkt nicht als Hausmüll entsorgt werden darf. Stattdessen ist es der zuständigen Sammelstelle für das Recycling von Elektro- und Elektronikgeräten zu übergeben, wie zum Beispiel:
- Verkaufsstellen, wenn Sie ein neues und ähnliches Produkt kaufen;
- lokale Sammelstellen (Abfallsammelstelle, lokale Recyclingstelle usw.).

Indem Sie sicherstellen, dass dieses Produkt ordnungsgemäß entsorgt wird, vermeiden Sie mögliche negative Folgen für die Umwelt und die menschliche Gesundheit, die andernfalls durch unsachgemäße Entsorgung dieses Produkts verursacht werden könnten. Durch das Recycling von Materialien werden die natürlichen Ressourcen geschont. Um weitere Informationen zum Recycling dieses Produkts zu erhalten, wenden Sie sich bitte an Ihre lokale Stadtverwaltung, Ihren Entsorgungsdienst für Hausmüll oder an den Verkäufer, bei dem Sie das Produkt gekauft haben.

Antworten auf häufig gestellte Fragen finden Sie auf http://www.tem.si.

HUN

1. AZ AUTOMATIKUS VÉSZHELYZETI LED LÁMPA MŰSZAKI JELLEMZOI

A nagy teljesítményű LED lámpa két funkciót lát el: kiegészítő vészhelyzeti lámpaként (230 Vos hálózati áramkimaradás esetén), illetve a telepítés helyének megvilágítására használható kihúzható zseblámpaként is szolgál. A lámpa az előlapján lévő kétállású kapcsolóval kapcsolható be és ki. A piros és a zöld LED alapján ellenőrizheti a lámpa állapotát, miközben a 230 Vos hálózati tápfeszültségről van szó. Áramszünet esetén vagy zseblámpaként használva a lámpa a kapcsolót I = be állásba kapcsolva kapcsolható be, és így körülbelül 2 órán keresztül képes világítást biztosítani. A lámpa újratölthető és cserélhető akkumulátorral van ellátva. A lámpa megfelel az olasz CEI 64-8 szabványnak, amely alapján minden háztartásba beszerelhető. A mellékelt csavarok használata esetén a lámpát nem lehet kiszerelni a házból (lopásgátló funkció), így szervizberendezésekhez is alkalmas.

2. MŰSZAKI ADATOK

- Teljesítményigény: 230 V ± 15%, 50 Hz
- Fényforrás (fehér szín): 1 LED 0,5 W 20 lumen
- Energiafogyasztás: 15 mA, 3,5 VA
- Védettségi szint: IP 30
- Védelmi osztály: II
- Vezeték-keresztmetszet az érintkezőknél: 0,5- 1,5 mm^2
- Szennyezési besorolás: normál
- Újratölthető és cserélhető akkumulátor: NiMH 3,6 V - 140 mAh
- Az akkumulátor feltöltésének ideje: legfeljebb 36 óra
- Működés akkumulátorról zseblámpaként (vagy áramszünet esetén): kb. 2 óra
- Üzemi hőmérséklet: 0 °C - +40 °C
- Tárolási hőmérséklet: -10 °C - +60 °C
- Megfelel a következő szabványoknak: EN60598-1, EN60598-2-2, EN62471EN55015:2006, EN61547

3. A TELEPÍTÉSRE VONATKOZÓ FIGYELMEZTETÉSEK

Fontos: az eszköz telepítését és az áramellátáshoz történő csatlakoztatását kizárólag műszakilag szakképzett szakember végezheti a hatályos műszaki előírásoknak és vonatkozó jogszabályoknak megfelelően:
- Belltéri felszerelésre alkalmas eszköz
- A jelen eszközt kizárólag arra a célra szabad használni, amelyre készítették. Minden más jellegű felhasználás nem megfelelőnek és veszélyesnek tekintendő.
- Ügyeljen arra, hogy gyermekek ne játszanak az eszközzel.
- Továbbá a közvetlen a szembe vilagító fénysugár vakságot okozhat.
- Az akkumulátort szakképzett személyzetnek kell cserélnie a berendezés gyártója által biztosított eredeti pótalkatrész felhasználásával; az akkumulátort tartsa távol a gyermekektől.
- Rendszeresen ellenőrizze, hogy a lámpa megfelelően működik-e: válassza le a hálózati feszültséget, majd kapcsolja be és ki, illetve huzza ki a zseblámpát, majd kapcsolja ismét be és ki.

Javasoljuk, hogy figyelmesen olvassa el az alábbi telepítési és üzemeltetési utasításokat, és tartsa kézmel használati útmutatóként. A gyártó fenntartja a jogot, hogy a műszaki és szerkezeti jellemzőket bármikor, előzetes értesítés nélkül módosítsa.

4. TELEPÍTÉSI ÚTMUTATÓ

- A.1 - Moduláris vázakhoz/tartókhoz megfelelő.
- A.2 - Lopásgátló funkció a nyilvános helyekre való telepítéshez.
- A.3 - Elektromos csatlakozás (Fontos: az elektronikus csatlakoztatás előtt győződjön meg arról, hogy a 230 Vos tápfeszültség ki van kapcsolva.)

5. ELŐLNÉZET

- 1: nagy hatékonyságú LED lámpa
- 2: Zöld LED
- 3: Piros LED
- 4: I/0 csúszókapcsoló (balra mozgatva = I (BE), jobbra mozgatva = 0 (KI))

6. ÜZEMMÓDOK

- Csúsztassa a kapcsolót I állásba (az eszköz működik) - a zöld LED bekapcsol: az akkumulátor töltődik, illetve áramkimaradás esetén a biztonsági világítás bekapcsol.
- Zseblámpa üzemmódban a kapcsolót I helyzetbe állítva bekapcsol, 0 helyzetbe kapcsolva pedig kikapcsol a világítás.
- A belső cserélhető akkumulátor több mint 2 órán keresztül biztosít önálló világítást.
- Az akkumulátor első alkalommal történő feltöltéséhez körülbelül 36 órára van szükség.
- Csúsztassa a kapcsolót 0 állásba (az eszköz kikapcsolva) - a piros LED bekapcsol: az akkumulátor töltődik, illetve áramkimaradás esetén a világítás kikapcsolva marad.

7. ÁRTALMATLANÍTÁS AZ ESZKŐZ ÉLETTARTAMÁNAK VÉGEN

A terméken vagy annak csomagolásán lévő ezen szimbólum azt jelzi, hogy a termék nem kezelhető háztartási hulladékként. Ehelyett vigye el egy elektromos és elektronikus berendezések újrahasznosítására alkalmas gyűjtőhelyre, mint például:
- értékesítési pontok, ha új és hasonló terméket vásárol;
- helyi gyűjtőhelyek (hulladékgyűjtő központ, helyi újrahasznosítási központ stb.).

A termék megfelelő módon történő ártalmatlanítása segít megakadályozni a környezetre és az emberi egészségre gyakorolt lehetséges negatív hatásokat, amelyeket egyébként a termék nem megfelelő hulladékkezelése okozhatna. Az anyagok újrahasznosítása segít megőrizni a természeti erőforrásokat. A termék újrahasznosításával kapcsolatos részletesebb információkért forduljon a helyi önkormányzathoz, a háztartási hulladékokat kezelő szolgáltatóhoz vagy vegye fel a kapcsolatot azzal az üzlettel, ahol a terméket vásárolta.

Gyakran feltett kérdésekre adott válaszok a http://www.tem.si holnapon találhatók meg.

GRE

1. ΤΕΧΝΙΚΑ ΧΑΡΑΚΤΗΡΙΣΤΙΚΑ ΑΥΤΟΜΑΤΗΣ ΛΥΧΝΙΑΣ LED ΕΚΤΑΚΤΗΣ ΑΝΑΓΚΗΣ

Η λυχνία LED υψηλής απόδοσης έχει διπλή λειτουργία: ως βοηθητική λυχνία έκτακτης ανάγκης (σε περίπτωση διακοπής ρεύματος σε ηλεκτρικό δίκτυο 230 V~) και ως λαμπάκι φορητός που χρησιμοποιείται για τον φωτισμό διαφορετικών χώρων. Η λυχνία ενεργοποιείται και απενεργοποιείται από τον πλαϊνό διακόπτη στην μπροστινή πλευρά της. Μπορείτε να ελέγχετε την κατάσταση της λυχνίας με τη βοήθεια της κόκκινης και πράσινης ένδειξης LED, όταν η λυχνία λειτουργεί στα 230 V~. Σε περίπτωση διακοπής ρεύματος ή όταν χρησιμοποιείται ως φανός, ίμε τον διακόπτη I=on), η λυχνία ενεργοποιείται και εξασφαλίζει φωτισμό για περίπου 2 ώρες; Η λυχνία είναι εξοπλισμένη με μια επαναφορτιζόμενη μπαταρία που μπορεί να αντικατασταθεί. Η λυχνία συμμορφώνεται με τον ιταλικό πρότυπο CEI 64-8 το οποίο παρέχει τη δυνατότητα εγκατάστασης. Εάν χρησιμοποιηθεί βίδα, η λυχνία δεν θα διατρέχει τον κίνδυνο να αποσπαστεί από το πλαίσιό της (αντικλοπή λειτουργία) και με αυτόν τον τρόπο θα ανέδειχνεται και για εγκατάσταση σε δημόσιους χώρους.

2. ΤΕΧΝΙΚΑ ΣΤΟΙΧΕΙΑ

- Απαιτούμενη ισχύς: 230 V~ ±15% 50 Hz
- Πηγή φωτός (λευκό χρώμα): 1 LED 0,5 W 20 λούμεν
- Κατανάλωση ισχύος: 15 mA 3,5 VA
- Βαθμός προστασίας: IP 30
- Κατηγορία προστασίας: II
- Εγκάρσια τομή καλωδίων στους ακροδέκτες: 0,5……1,5 mm^2
- Επίπεδο ρύπανσης: μέτριο
- Επαναφορτιζόμενη μπαταρία με δυνατότητα αντικατάστασης: Ni-MH 3,6 V - 140 mAh
- Μέγ. χρόνος πλήρους φόρτισης μπαταρίας: 36 ώρες
- Αυτονομία φακού (ή σε περίπτωση διακοπής ρεύματος): περ. 2 ώρες
- Θερμοκρασία λειτουργίας: 0 °C + +40 °C
- Θερμοκρασία αποθήκευσης: -10 °C + +60 °C
- Συμμορφώνεται με τα πρότυπα: EN60598-1, EN60598-2-2, EN62471, EN55015:2006, EN61547

3. ΠΡΟΕΙΔΟΠΟΙΗΣΕΙΣ ΓΙΑ ΤΗΝ ΕΓΚΑΤΑΣΤΑΣΗ

Σημαντικό: Η εγκατάσταση και σύνδεση των συκευών στο ηλεκτρικό δίκτυο θα πρέπει να πραγματοποιείται αποκλειστικά και μόνο από τεχνικά κατηρτισμένο προσωπικό, σύμφωνα με τις ισχύουσες τεχνικούς προδιαγραφές και την ισχύουσα νομοθεσία.
- Σύσκευή κατάλληλη για εγκαστάσεις σε εσωτερικούς χώρους;
- Η συγκεκριμένη συσκευή πρέπει να χρησιμοποιείται αποκλειστικά και μόνο για τον σκοπό για τον οποίο κατασκευάστηκε. Οποιαδήποτε άλλη χρήση θεωρείται εσφαλμένη και επικίνδυνη.
- Τα παιδιά πρέπει να επιπροάνται για να διασφαλιστεί ότι δεν παίζουν με τη συσκευή.
- Επιπλέον, αν η ακτίνα φωτός βρίσκεται πολύ κοντά στο μάτι, μπορεί να προκαλέσει τύφλωση
- Η μπαταρία πρέπει να αντικαθίσταται από κατηρτισμένο προσωπικό με αυθεντικά ανταλλακτικά από τον κατασκευαστή. Να φυλάσσεται μακριά από παιδιά.
- Ελέγχετε περιοτικαιακά τη σωστή λειτουργία της λυχνίας: αποσυνδέστε την από τη ηλεκτρικό δίκτυο και ενεργοποιήστε/απενεργοποιήστε την. Στη συνέχεια, αποσπάστε τον φακό και ενεργοποιήστε/απενεργοποιήστε τον ξανά.

Σας συνιστούμε να διαβάσετε προσεκτικά της παρούσες οδηγίες εγκατάστασης και λειτουργίας και τις φυλάξετε ως εγχειρίδιο χρήσης. Ο κατασκευαστής διατηρεί το δικαίωμα να προβεί σε όλες τις απαιτούμενες τεχνικές και κατασκευαστικές τροποποιήσεις χωρίς προηγούμενη ειδοποίηση.

4. ΟΔΗΓΙΕΣ ΕΓΚΑΤΑΣΤΑΣΗΣ

- Α.1 - Κατάλληλη για αρθρωτά πλαίσια/στηρίγματα.
- Α.2 - Αντικλοπική λειτουργία για εγκαστάσεις σε δημόσιους χώρους.
- Α.3 - Ηλεκτρική σύνδεση (Σημαντικό: Προτού δημιουργήσετε την ηλεκτρική σύνδεση, βεβαιωθείτε ότι η παροχή 230 V είναι αποσυνδεδεμένη.)

5. ΕΜΠΡΟΣΘΙΑ ΟΨΗ

- 1: λυχνία LED υψηλής απόδοσης
- 2: Πράσινη ένδειξη LED
- 3: Κόκκινη ένδειξη LED
- 4: Πλαϊνός διακόπτης I/0 (μετακίνηση αριστερά =I(ON) μετακίνηση δεξιά=0(OFF))

6. ΤΡΟΠΟΙ ΛΕΙΤΟΥΡΓΙΑΣ

- Πλαϊνός διακόπτης στη θέση I ή συσκευή είναι σε λειτουργία) - πράσινη ένδειξη LED αναβμένη: η μπαταρία φορτίζει και ο φωτισμός ασφαλείας ενεργοποιείται σε περίπτωση διακοπής ρεύματος.
- Στη λειτουργία φακού, όταν ο διακόπτης βρίσκεται στη θέση I, η λυχνία ενεργοποιείται. Όταν βρίσκεται στη θέση 0, απενεργοποιείται.
- Η εσωτερική μπαταρία με δυνατότητα αντικατάστασης εξασφαλίζει πάνω από 2 ώρες αυτόνομο φωτισμού.
- Η μπαταρία χρειάζεται περίπου 36 ώρες για να φορτίσει την πρώτη φορά.
- Πλαϊνός διακόπτης στη θέση 0 (η συσκευή δεν είναι σε λειτουργία) - κόκκινη ένδειξη LED αναμμένη: η μπαταρία φορτίζει και και σε περίπτωση διακοπής ρεύματος, η λυχνία θα παραμένει απενεργοποιημένη.

7. ΑΠΟΡΡΙΨΗ ΣΤΟ ΤΕΛΟΣ ΤΗΣ ΔΙΑΡΚΕΙΑΣ ΖΩΗΣ

Αυτό συμβολο στο προϊόν ή στη συσκευασία του υποδεικνύει ότι το προϊόν δεν ανήκει στα οικιακά απορρίμματα. Θα πρέπει να παραδοθεί στο σημείο συλλογής που είναι αρμόδιο για την ανακύκλωση ηλεκτρικού και ηλεκτρονικού εξοπλισμού, όπως για παράδειγμα:
- σε κατάστημα πώλησης, εάν αγοράσετε καινούριο και παρόμοιο προϊόν,
- σε τοπικά σημεία συλλογής (κέντρο συλλογής απορριμμάτων, τοπικό κέντρο ανακύκλωσης κ.τ.λ.).

Διασφαλίζοντας τη σωστή απόρριψη του προϊόντος, συμβάλετε στην πρόληψη των πιθανών αρνητικών συνεπειών για το περιβάλλον και την ανθρώπινη υγεία οι οποίες θα μπορούσαν να προκληθούν σε διαφορετική περίπτωση από τη μη ορθή διάθεση του προϊόντος. Η ανακύκλωση των υλικών συμβάλλει στην εξοικονόμηση των φυσικών πόρων. Για περισσότερες λεπτομέρειες σχετικά με την ανακύκλωση αυτού του προϊόντος, επικοινωνήστε με την τοπική δημοτική υπηρεσία σας, την υπηρεσία διάθεσης οικιακών απορριμμάτων ή το κατάστημα από το οποίο αγοράσατε το προϊόν.

Απαντήσεις σε συχνά ερωτήματα μπορείτε να βρείτε στην ιστοσελίδα http://www.tem.si.

RON

1. CARACTERISTICI TEHNICE ALE LĂMPII AUTOMATE DE URGENȚĂ CU LED

Lampa cu LED cu eficiență ridicată face posibilă dubla funcție de lampă auxiliară de urgență (în cazul rețelei de tensiune în rețeaua de 230V~) și lanternă detașabilă, utilizată pentru a ilumina diferite locuri din zona în care este instalată. Comutatorul glisant de pe panoul frontal al lămpii are rolul de a-l aprinde și a-l stinge. Două semnale LED, roșu și verde, vă permit să verificați starea lămpii când acesta este alimentat de la rețeaua de 230V~. Dacă se produce o pană de curent sau se folosește ca lanternă, (cu comutatorul în poziția I = aprins), fasciculul se aprinde, garantând iluminare timp de aproximativ 2 ore. Lampa este dotată cu un acumulator reîncărcabil și înlocuibil. Lampa respectă standardul italian CEI 64-8, care prevede posibilitatea de a fi instalat în orice locuință. Are în scopul inclus, iar dacă este montat, împiedică detașarea lămpii de carcasa acesteia (funcție antifurt), făcând produsul adecvat și pentru instalații de service

2. DATE TEHNICE

- Cerințe de putere: 230V ~ ±15% 50 Hz
- Sursă de lumină (culoare albă): 1 LED 0,5W 20 lumeni
- Consum energetic: 15 mA 3,5 VA
- Grad de protecție: IP 30
- Clasă de protecție: II
- Secțiune de cablu la borne: 0,5……1,5 mm^2
- Nivel de poluare: normal
- Acumulator reîncărcabil și înlocuibil: NiMH 3,6V - 140 mAh
- Durata de încărcare a acumulatorului: max. 36 de ore
- Autonomie în modul lanternă (sau în caz de pană de curent): aprox. 2 ore
- Temperatură de funcționare: 0°C - +40°C
- Temperatură de depozitare: -10°C + +60°C
- În conformitate cu: EN60598-1, EN60598-2-2, EN62471EN55015:2006, EN61547

3. AVERTISMENTE REFERITOARE LA INSTALARE

Important: instalarea și conectarea dispozitivului la sursa de alimentare se va realiza doar de către personal tehnic calificat și în conformitate cu prevederile tehnice existente și legislația aplicabilă.
- Dispozitiv adecvat instalării în aer liber
- Acest dispozitiv trebuie să fie utilizat strict în scopul pentru care a fost fabricat. Orice altă utilizare se va considera inadecvată și periculoasă.
- Se recomandă supravegherea copiilor pentru a vă asigura că aceștia nu se joacă cu dispozitivul.
- De asemenea, contactul ochilor de la mică distanță cu raza luminoasă poate cauza efecte de orbire
- Acumulatorul trebuie să fie înlocuit de către personal calificat cu o piesă de schimb originală furnizată de către producătorul echipamentului; a nu se lăsa acumulatorul la îndemâna copiilor.
- Asigurați-vă periodic că lampa funcționează corect întrerupând tensiunea de alimentarea și oprind și pornind dispozitivul; apoi detașați, reaprindeți și restingeți lanterna.

Recomandăm să citiți cu atenție aceste instrucțiuni de instalare și operare și să le păstrați la îndemână sub formă de manual. Producătorul își rezervă dreptul de a implementa toate modificările tehnice și structurale necesare fără obligația de a notifica acest lucru în avans.

4. INSTRUCȚIUNI DE INSTALARE

- A.1 - Adecvat pentru cadre/suporturi modulare.
- A.2 - Funcție antifurt în cazul instalării în zone publice.
- A.3 - Conexiune electrică (Important: asigurați-vă că alimentarea la o tensiune de 230V este întreruptă înainte de a realiza conexiunea electronică.)

5. VEDERE DIN FAȚĂ

- 1: Fascicul LED cu eficiență ridicată
- 2: Fascicul LED de culoare verde
- 3: Fascicul LED de culoare roșie
- 4: Comutator glisant I/0 (intrare/ieșire) (glisat la stânga = I(PORNIT) glisat la dreapta = 0(OPRIT))

6. MODURI DE FUNCȚIONARE

- Glisați comutatorul în poziția I (dispozitiv activ) - fascicul LED verde aprins: acumulatorul se încarcă iar în cazul unei pene de curent se activează iluminarea de siguranță.
- În modul lanternă, comutatorul în poziția I aprinde fasciculul, iar în poziția 0 îl stinge.
- Acumulatorul intern înlocuibil garantează peste 2 ore de autonomie pentru iluminare.
- Acumulatorul necesită aproximativ 36 de ore pentru a realiza prima încărcare.
- Glisați comutatorul în poziția 0 (dispozitiv inactiv) - fascicul LED roșu aprins: acumulatorul se încarcă, iar în cazul unei pene de curent fasciculul rămâne stins.

7. DEBARASARE LA FINALUL DURATEI DE VIAȚĂ

Acest simbol de pe produs sau de pe ambalajul acestuia indică faptul că produsul nu intră în categoria deșeurilor menajere. În schimb, produsul va fi predat la punctul de colectare adecvat în vederea reciclării echipamentelor electrice și electronice, exemple în acest sens fiind:
- punctele de vânzare, în cazul în care cumpărați un produs nou și similar;
- punctele locale de colectare (centrele de colectare deșeuri, centrul local de reciclare, etc...).

Asigurând debarasarea corectă a acestui produs, veți ajuta la prevenirea unor posibile consecințe negative pentru sănătatea mediului și a celălalte, care s-ar putea în caz contrar produce prin manipularea inadecvată a acestui produs. Reciclarea materialelor va ajuta la conservarea resurselor naturale. Pentru informații mai detaliate privind reciclarea acestui produs, contactați sediul local sau serviciul de debarasare a deșeurilor din orașul dumneavoastră sau magazinul de la care ați achiziționat produsul.

Răspunsuri la întrebările frecvente găsiți la http://www.tem.si.

RUS

1. ТЕХНИЧЕСКИЕ ХАРАКТЕРИСТИКИ АВТОМАТИЧЕСКОЙ АВАРИЙНОЙ СВЕТОДИОДНОЙ ЛАМПЫ

Высокоэффективный светодиодный светильник выполняет двойную функцию – вспомогательной аварийной лампы (в случае сбоя питания в сети 230 В ~) и извлекаемого фонаря, используемого для освещения различных мест, где он установлен. Для включения и выключения светильника используется полуизвольный переключатель на передней панели. Два красных и зеленых светодиодных сигнала позволяют проверить состояние светильника при подключенном питании 230 В ~. Светильник включается если произошёл аварийное отключение электроснабжения или если он используется в качестве фонаря (с переключателем, установленным в положение I=ВКЛ), обеспечивая при этом освещение в течение приблизительно 2 часов. Светильник оснащен аккумуляторной и сменной батареей. Светильник соответствует итальянскому стандарту CEI 64-8, который предусматривает его установку в каждом доме. Прилагаемый винт, если он используется, предотвращает извлечение лампы из корпуса (антикражевая функция), что делает ее пригодной также для сервисных установок.

2. ТЕХНИЧЕСКИЕ ДАННЫЕ

- Требования к питанию: 230 В ~ ± 15% 50 Гц
- Источник света (белого цвета): 1 светодиод 0,5 Вт 20 люмен
- Потребляемая мощность: 15 мА 3,5 ВА
- Степень защиты: IP 30
- Класс защиты: II
- Сечение провода на клеммах: 0,5……1,5 $мм^2$
- Степень загрязнения: нормальная
- Аккумуляторная и сменная батарея: NiMH 3,6 В - 140 мАч
- Время зарядки аккумулятора: до 36 часов
- Автономность фонаря (или в случае отключения электроснабжения): прибл. 2 ч
- Рабочая температура: 0°C + +40°C
- Температура хранения: -10°C + +60°C
- В соответствии: EN60598-1, EN60598-2-2, EN62471EN55015:2006, EN61547

3. ПРЕДУПРЕЖДЕНИЯ ОТНОСИТЕЛЬНО УСТАНОВКИ

Важно: установка и подключение устройств к источнику питания должны выполняться только техническим квалифицированным персоналом в соответствии с действующими техническими условиями и действующим законодательством.
- Устройство подходит для установки внутри помещений
- Данный прибор должен быть использован только для целей, для которых был создан. Любое другое использование должно считаться неправильным и опасным.
- Необходимо следить, чтобы дети не играли с устройством.
- Кроме того, луч света, направленный в глаза на близком расстоянии, может произвести ослепляющее действие
- Батарея должна быть заменена квалифицированным персоналом с использованием оригинальной запчасти, поставляемой производителем оборудования. Храните аккумулятор в недоступном для детей месте.
- Периодически проверяйте правильность работы лампы, включая и выключая ее при отключенном сетевом напряжении, а затем включая и выключая при извлеченном фонаре.

Мы рекомендуем вам внимательно прочесть эти инструкции по установке и эксплуатации и использовать их в качестве руководства. Производитель оставляет за собой право вносить все необходимые технические и структурные изменения без предварительного уведомления.

4. ИНСТРУКЦИЯ ПО УСТАНОВКЕ

- 4.1 - Подходит для модульных рам/опор.
- 4.2 - Антикражевая функция для установки в общественных местах.
- 4.3 - Электрическое подключение (Важно: перед выполнением электронного подключения убедитесь, что питание 230 В отключено.)

5. ПЕРЕДНИЙ ПЛАН

- 1: Высокоэффективный светодиодный светильник
- 2: Зеленый светодиод
- 3: Красный светодиод
- 4: Полуизвольный переключатель I / 0 (перемещен влево = I (ВКЛ) перемещен вправо = 0 (ВыКЛ))

6. РЕЖИМЫ РАБОТЫ

- Полуизвольный переключатель в положении I (устройство работает) - горит зеленый светодиод: аккумулятор заряжается, а в случае отключения электроснабжения включается аварийное освещение.
- В режиме фонаря переключатель в положении I включает светильник, а в положении 0 выключает.
- Внутренний сменный аккумулятор гарантирует более 2 часов автономного освещения.
- Аккумулятору требуется около 36 часов для первой зарядки.
- Полуизвольный переключатель в положении 0 (устройство заблокировано) - горит красный светодиод: аккумулятор заряжается, а в случае отключения электроснабжения светильник остается выключенным.

7. УТИЛИЗАЦИЯ В КОНЦЕ СРОКА ЭКСПЛУАТАЦИИ

Этот символ на продукте или его упаковке указывает на то, что данный продукт не должен рассматриваться как бытовые отходы. Вместо этого он должен быть передан в соответствующий пункт сбора для переработки электрического и электронного оборудования, как например:
- пункты продаж в случае, если вы покупаете новый и аналогичный товар;
- местные пункты сбора (центр сбора отходов, местный центр переработки и т. д.).

Обеспечением правильной утилизации данного продукта, вы поможете предотвратить потенциальные негативные последствия для окружающей среды и здоровья человека, которые могут быть вызваны неправильной утилизацией продукта. Переработка материалов поможет сохранить природные ресурсы. Для получения более подробной информации о переработке данного продукта обратитесь в местные органы власти, службу утилизации домашних отходов или магазин, в котором вы приобрели продукт.

Ответы на часто задаваемые вопросы вы найдете на нашем сайте http://www.tem.si.

SLK

1. TECHNICKÉ VLASTNOSTI AUTOMATICKEJ NÚDZOVÉHO LED SVETLA

Toto vysoko účinné LED svetlo má dvojitú funkciu: slúži ako pomocné núdzové svetlo (v prípade výpadku prúdu pri 230 V ~ zdroji energie) a ako prenosná baterka, ktorá osvetlí rozličné miesta, na ktorých je nainštalovaná. Posuvný spínač na prednom paneli sa používa na vypnutie/zapnutie svetla. Pomocou dvoch červených a zelených LED diód môžete skontrolovať stav svetla, ktoré je napájané z 230 V ~ zdroja. V prípade výpadku prúdu alebo ak sa lampa používa ako baterka (s prepínačom v polohe I = ZAP.), svetlo sa rozsvieti a zaručene bude svietiť približne 2 hodiny. Lampa je vybavená dobíjateľnou a vymeniteľnou batériou. Lampa vyhovuje požiadavkám normy CEI 64-8, podľa ktorej bolení je možný v každej domácnosti. Ak použijete dodávanú skrutku, zabránite tým vybratiu lampy z puzdra (funkcia ochrany pred krádežou), vďaka čomu je vhodnejšia aj pre servisné inštalácie.

2. TECHNICKÉ PARAMETRE

- Napájení: 230 V~ ± 15 % 50 Hz
- Zdroj svetla (biela): 1 LED 0,5 W 20 lm
- Požadovaný príkon: 15 mA 3,5 VA
- Stupeň krytí: IP 30
- Trída ochrany: II
- Prúrezy koncovek vodiče: 0,5……1,5 mm^2
- Úroveň znečistění: normální
- Nabíjecí vyměnitelné baterie: Ni-MH 3,6V - 140 mAh
- Doba nabíjení baterií: max. 36 h
- Výdrž svítilny (nebo záložního světla): cca 2 h
- Provozní teplota: 0 °C + +40 °C
- Skladovací teplota: -10 °C + +60 °C
- Teplota pri skladovaní: -10 °C + +60 °C
- Súlad s normami: EN60598-1, EN60598-2-2, EN62471EN55015:2006, EN61547

3. UPOZORNENIA V SÚVISLOSTI S INŠTALÁCIOU

Dôležité upozornenie: inštalácia a pripájanie zariadení k zdroju energie by mal vykonávať iba kvalifikovaný technický personál, a to v súlade s existujúcimi technickými požiadavkami a platnou legislatívou:
- Zariadenie je vhodné na inštaláciu v interiéri
- Výrobok používajte iba na účely, na ktoré bol zhotovený. Iné spôsoby použitia sa považujú za nesprávne a nebezpečné.
- Zabezpečte, aby sa s výrobkom nehrali deti.
- Blízky kontakt svetelného lúča s očami môže tiež spôsobiť oslnenie.
- Batériu musí vymeniť kvalifikovaný personál, a to s využitím originálnych náhradných dielov od výrobcu zariadenia; batériu uchovávajte mimo dosahu detí.
- Pravidelne kontrolujte, či lampa správne funguje: odpojte hlavný zdroj napájania a potom ju zapnite/vypnite; následne vyberte lampu a opätovne ju zapnite/vypnite.

Odporúčame vám dôkladne si prečítať tento návod na inštaláciu/obsluhu a ponechať si ho pre prípad budúcej potreby. Výrobca si vyhradzuje právo implementovať všetky potrebné technické a konštrukčné zmeny bez predchádzajúceho upozornenia.

4. NÁVOD NA INŠTALÁCIU

- 4.1 - Výrobok je vhodný pre modulárne rámy/podpery.
- 4.2 - Funkcia proti krádeži pred krádežou je vhodná pri inštalácii na verejných miestach.
- 4.3 - Elektrické spojenie (Dôležité upozornenie: pred nadviazaním elektrického spojenia sa presvedčte, že je 230 V zdroj energie odpojený.)

5. POHLAD SPREDU

- 1: vysoko účinná LED lampa
- 2: Zelená LED dióda
- 3: Červená LED dióda
- 4: I/0 posuvný vypínač (poloha vlevo = I(zap.) poloha vpravo = 0(vyp.))

6. PREVÁDZKOVÉ REŽIMY

- Posuňte prepínač do polohy I (zariadenie je zapnuté) - rozsvieti sa zelená LED dióda: nabíjanie batérie a v prípade výpadku prúdu sa rozsvieti bezpečnostné svetlo.
- V režime baterky posunutím prepínača do polohy I zapnete svetlo a jeho prepnutím do polohy 0 ho zase vypnete.
- Interná vymeniteľná batéria zaručene vydrží samostatne svietiť viac ako 2 hodiny.
- Táto batéria sa musí po prvom vybití nabíjať približne 36 hodín.
- Posuňte prepínač do polohy 0 (zariadenie je vypnuté) - rozsvieti sa červená LED dióda: nabíjanie batérie a v prípade výpadku prúdu bude svetlo aj naďalej vypnuté.

7. LIKVIDÁCIA PO SKONČENÍ ŽIVOTNOSTI

Tento symbol na výrobku alebo jeho obale značí, že tento výrobok nepatrí do komunálneho odpadu. Namiesto toho je treba jej odevzdať na príslušnom zberňme mieste k recyklácii elektrických spotřebičů a elektroniky, jako například:
- prodejní místa, pokud pláníjete koupit nový podobný výrobek;
- místní sběrná místa (sběrný dvůr, místní recyklační centrum apod.).

Zajištěním správné likvidace tohoto výrobku napomáháte předejít možným negativním následkům na životní prostředí a lidské zdraví, které by měl nesprávné postup při jeho likvidaci. Recyklace použitých materiálů šetří přírodní zdroje. Více informací o recyklaci tohoto výrobku si vyžádejte od místního městského